ENDO...
WAS?

ENDO - METRI - OSE

ENDO... WAS?

ENDO - METRI - OSE

- In Deutschland gibt es ca. 2 Millionen Erkrankte.
- Endometriose betrifft vor allem Mädchen und Frauen: 1 von 10 ist daran erkrankt.
- Die Krankheit kann ab der ersten Menstruation auftreten.
- Endometriose ist noch immer sehr unbekannt, obwohl es sehr viele Erkrankte gibt.

OFFEN ÜBER MENSTRUATION UND DIE BESCHWERDEN SPRECHEN HILFT.

ENDO - METRI - OSE

- Endometriose ist eine chronische Krankheit.
- Gewebe, das der Gebärmutterschleimhaut ähnlich ist, wächst dabei außerhalb der Gebärmutter.
- Das führt zu Zysten und Entzündungen, sogenannten Endometriose-Herden.
- Endometriose-Herde wachsen an anderen Organen im Bauchraum.
- Endometriose-Herde können mit dem Menstruationsyzyklus wachsen und bluten.

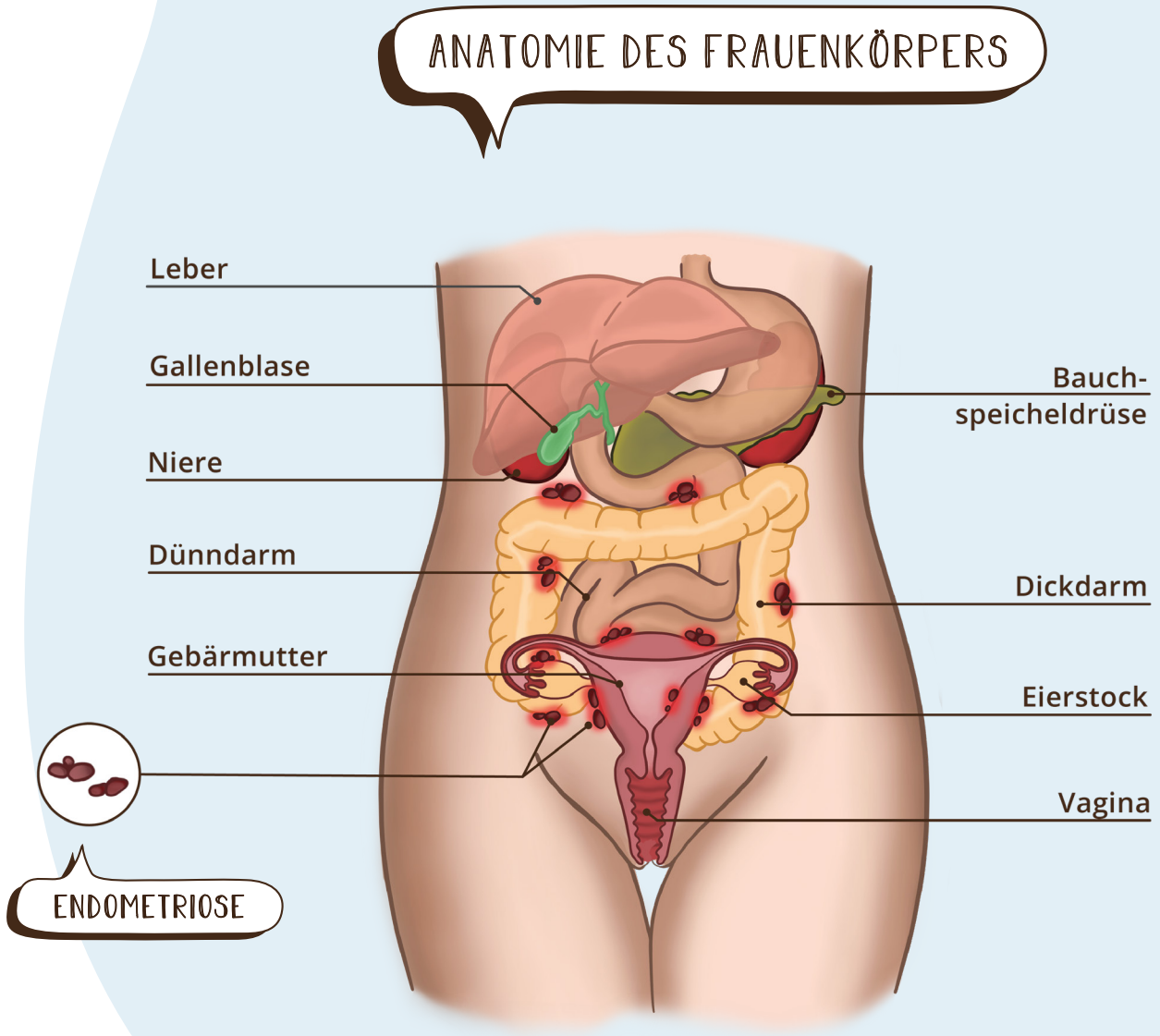

SYMPTOME EINER ENDOMETRIOSE KÖNNEN SEIN:

- Endometriose hat vielfältige Symptome.
- Die Krankheit ist deshalb auch für Ärztinnen und Ärzte schwer zu erkennen.
- Die Diagnose dauert durchschnittlich 7,5 Jahre!

VERDACHT AUF ENDOMETRIOSE?

MIT ENDOMETRIOSE-ÄRZT*INNEN EINE PASSENDE LÖSUNG FINDEN!

VERDACHT AUF ENDOMETRIOSE: WAS NUN? WAS TUN?

SPRICH MIT EINER VERTRAUENSPERSON.

z. B. mit deiner besten Freundin, deinem besten Freund, deiner Mutter, deinem Vater oder sogar einer Lehrerin oder einem Lehrer oder anderen Erwachsenen, denen du vertraust.

WENN DU NICHT WEITER WEISST, FRAG ANDERE ERKRANKTE.

Es gibt einen Verein, in dem sich viele Erkrankte zusammen geschlossen haben. Der Verein heißt: Endometriose-Vereinigung Deutschland e. V.

SUCHE EINE*N SPEZIALIST*IN AUF.

Geh zu einer Frauenärztin oder einem Frauenarzt und sprich ganz offen über deine Schmerzen und Probleme! Schreib dir vorher alles auf, was du fragen möchtest. Am besten führst du ein Regel- und Schmerztagebuch.

BEHANDLUNG VON ENDOMETRIOSE:

- Endometriose kann sich sehr unterschiedlich äußern, daher muss die Behandlung an jedes Mädchen angepasst werden.
- Die Behandlung wird mit einer Frauenärztin oder mit einem Frauenarzt besprochen.
- Die Schmerzen werden vor allem mit Schmerzmedikamenten und der „Pille“ behandelt.

DU KANNST ABER NOCH MEHR FÜR DICH TUN.

WAS TUN!

ENDOMETRIOSE-BEHANDLUNG:

BEISPIEL EMILIA

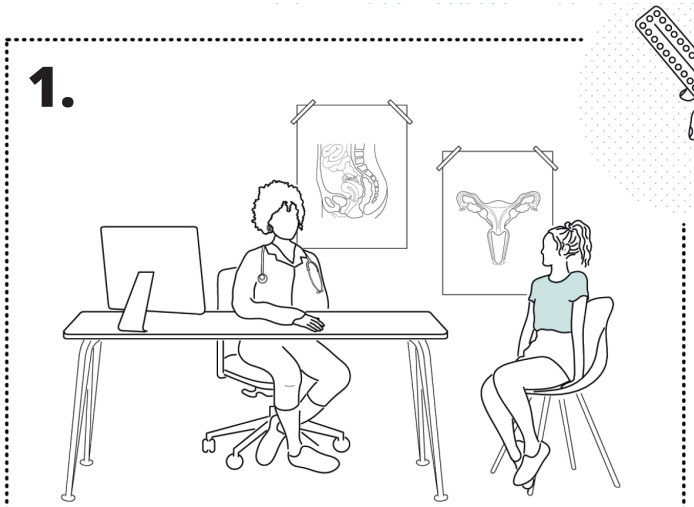

Emilia geht zu Beginn ihrer Pubertät wegen starker Periodenschmerzen zur Frauenärztin. Von ihr bekommt sie die Mini-Pille verschrieben.

Mit 18 Jahren setzt sie die Pille ab und plötzlich tauchen die Schmerzen wieder auf.

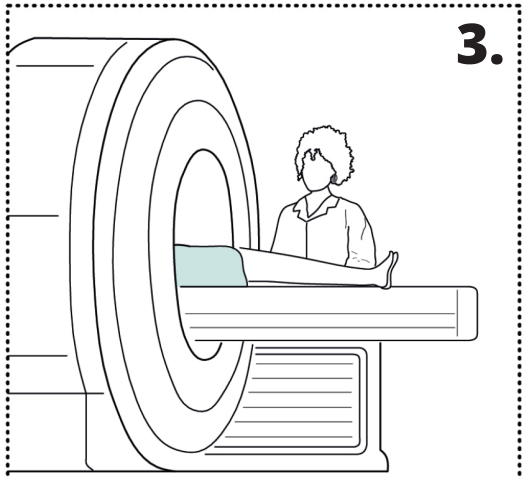

Emilia wird untersucht - die Ärztin vermutet, dass ein Endometrioseherd am Darm gewachsen ist.

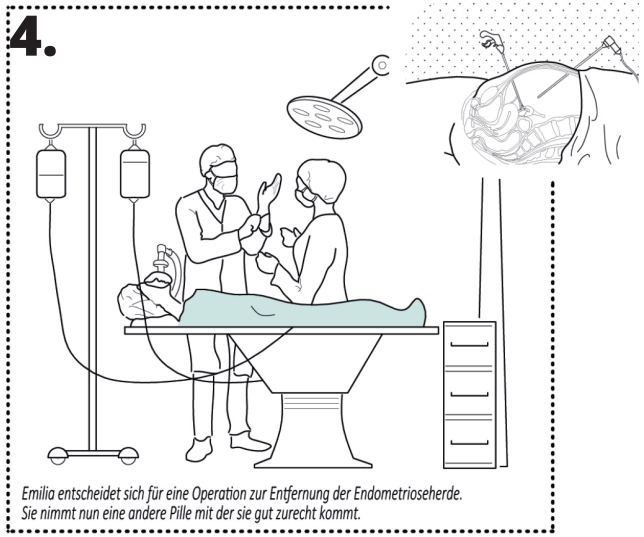

Emilia entscheidet sich für eine Operation zur Entfernung der Endometrioseherde. Sie nimmt nun eine andere Pille mit der sie gut zurecht kommt.

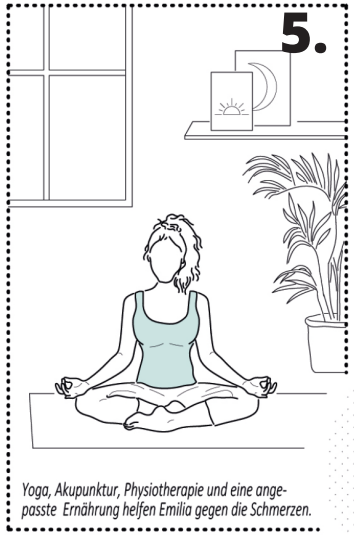

Yoga, Akupunktur, Physiotherapie und eine angepasste Ernährung helfen Emilia gegen die Schmerzen.

Mit anderen Betroffenen tauscht sie sich regelmäßig aus. Gemeinsam stark - keiner ist mit dieser Krankheit allein!

© vera kuisl

VIELE MÄDCHEN HÖREN:

ANDERE SIND AUCH NICHT SO EMPFINDLICH!

STELL DICH NICHT SO AN!

REISS DICH DOCH MAL ZUSAMMEN!

HAST DU SCHON WIEDER DEINE TAGE?

DAS GEHÖRT EBEN DAZU!

SEI NICHT SO SENSIBEL!

DU SIEHST GAR NICHT KRANK AUS!

HAB DICH NICHT SO!

DOCH WIE SOLLTE MAN IHNEN WIRKLICH BEGEGNEN?

WAS MAN STATTDESSEN SAGEN KÖNNTE:

KANN ICH DIR HELFEN?

OH, DU HAST SCHMERZEN? DAS TUT MIR ABER LEID.

SOLL ICH DEINE ELTERN INFORMIEREN?

BRAUCHST DU EINE WÄRMFLASCHE?

MÖCHTEST DU ÜBER DEINE SCHMERZEN SPRECHEN?

WIE KANN ICH DIR ETWAS GUTES TUN?

.....

MAN SOLLTE ERKRANKTEN MIT MITGEFÜHL UND VERSTÄNDNIS BEGEGNEN.

ENDO... KLAR?!

WEITERE INFOS FINDEST DU AUF UNSERER WEBSEITE:
WWW.JUNG-UND-ENDO.DE